Implantation salle de bains Influences d'Aujourd'hui Relief blanc brillant

Photo catalogue pages 14-15

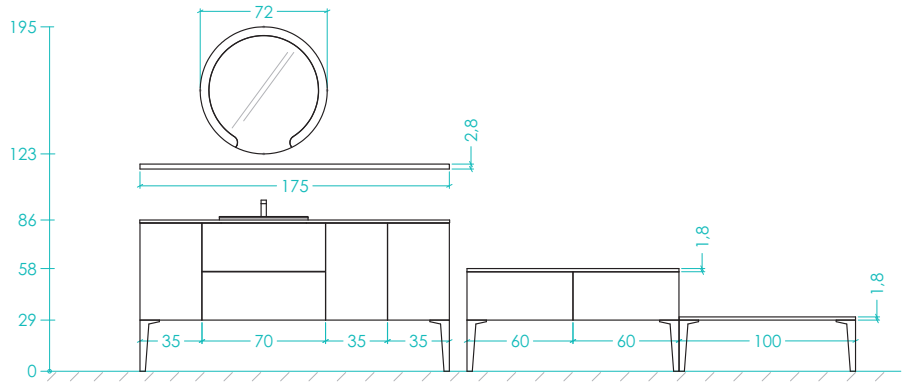

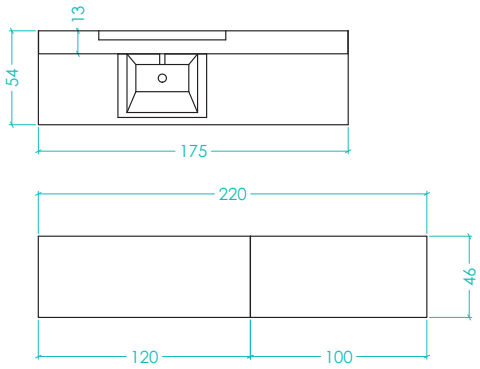

Qté	Référence	Descriptif	Coloris
1	**B5JV2CX70**	Bas sous-vasque L 70 cm	Façades Relief laque blanc brillant 171 - Poignée Arcade 043
1	**B5JCL35**	Bas latéral 1 panier à linge L 35 cm	Corps BR - Façades Laque blanc brillant 171 - Poignée Arcade 043
1	**B5JCA35**	Bas latéral 1 coulissant/1 tiroir à l'anglaise L 35 cm	Corps BR - Façades Laque blanc brillant 171 - Poignée Arcade 043
1	**B5JCA35**	Bas latéral 1 coulissant/1 tiroir à l'anglaise L 35 cm	Façades Laque blanc brillant 171 - Poignée Arcade 043
1	**PDC154**	Plan toilette L 175 cm	Stratifié oxyde anthracite 686
1	**MUAS5NR**	Vasque Quadrille L 50 cm	Blanc brillant avec inserts décoratifs noir
1	**MIRD72**	Miroir rond éclairant	
		Options	
1	**EDLB13**	Tablette murale L 175 cm	Laque graphite brillant 835
1	**PAN29**	Pieds biseau chromé brillant (la paire)	
		Meubles complémentaires	
2	**B2KCX60**	Bas complémentaires 1 coulissant L 60 cm	Corps BR - Façades Relief laque blanc brillant 171 - Poignée Arcade 043
1	**PDLB46**	Dessus pour meuble complémentaire L 120 cm	Laque graphite brillant 835
1	**PDLB46**	Dessus pour meuble complémentaire L 100 cm	Laque graphite brillant 835
2	**PAN29**	Pieds biseau chromé brillant (la paire)	